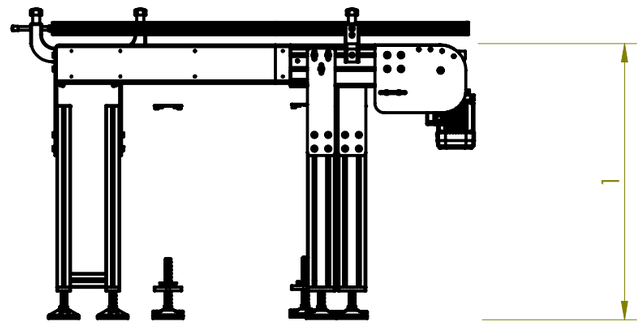

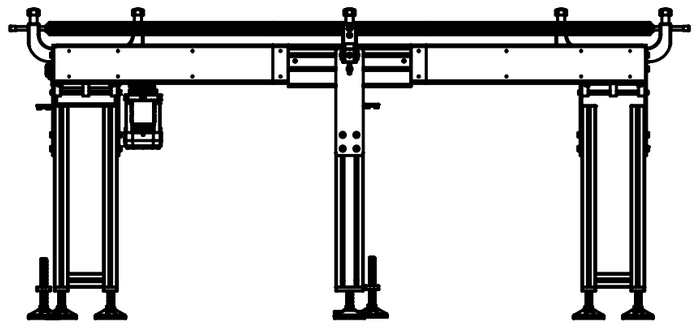

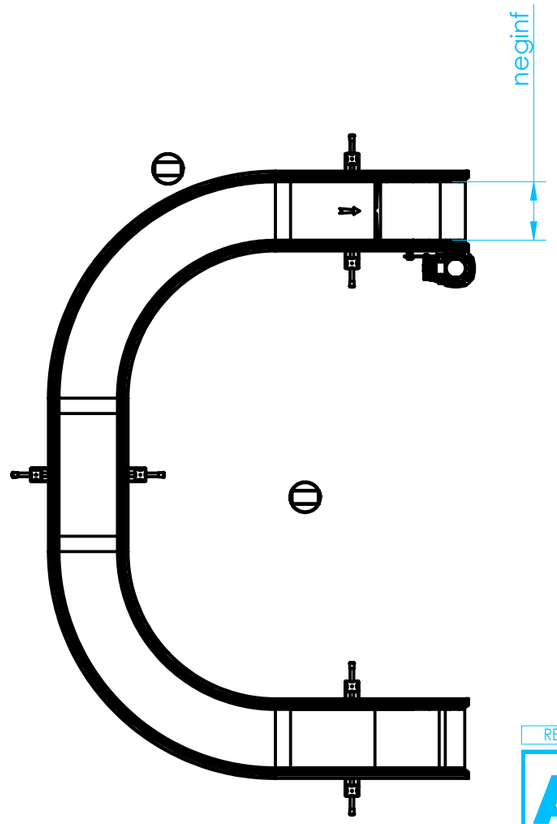

REV.	DESCRIZIONE	DIS.	DATA

ALusic®

DISEGNO DI PROPRIETA' ALUSIC srl. A TERMINI DI LEGGE E' VIETATO RIPRODURRE O COMUNICARNE A TERZI IL CONTENUTO. DISEGNO ESEGUITO CON CAD NON SONO AMMESSE VARIAZIONI O MODIFICHE MANUALI.

CONFIDENZIALE

TOLLERANZE DI LAVORAZIONE

PER LAVORAZIONI MECCANICHE
UNI-ISO 2768 mH

PER PROFILI IN ALLUMINIO
UNI-EN 12020-2

ANGOLO ±10'
SMUSSO 0.5x45°
RACCORDO R 0.5

CLIENTE

DESCRIZIONE

NASTRO A CATENA SERIE 2000
L=190.5 mm, PLASTICA
MOTORIZZAZIONE DIRETTA

DISEGNATORE	DATA	QUANTITA'
	05/10/2020	
APPROVATO DA	SCALA	FORMATO
	1:20	A3

CODICE PROGETTO

CODICE GRUPPO

CODICE PARTICOLARE
NASTRO_CATENA

MATERIALE

TRATTAMENTO

ATTENZIONE: NON INTERPRETARE IL DISEGNO. IN CASO DI QUOTE MANCANTI O POCO CHIARE CONSULTARE L'UFFICIO TECNICO