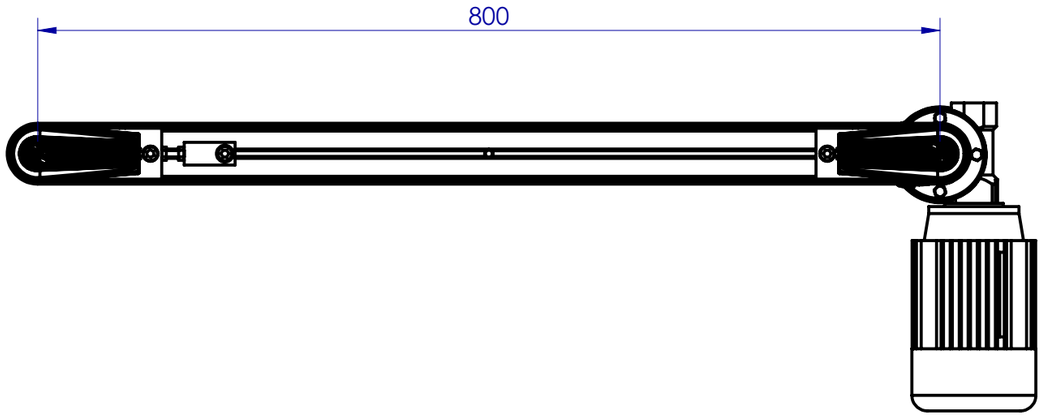


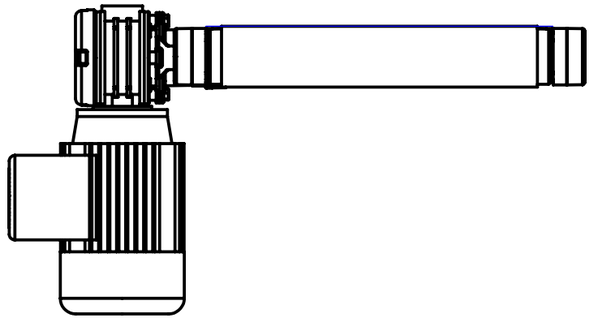

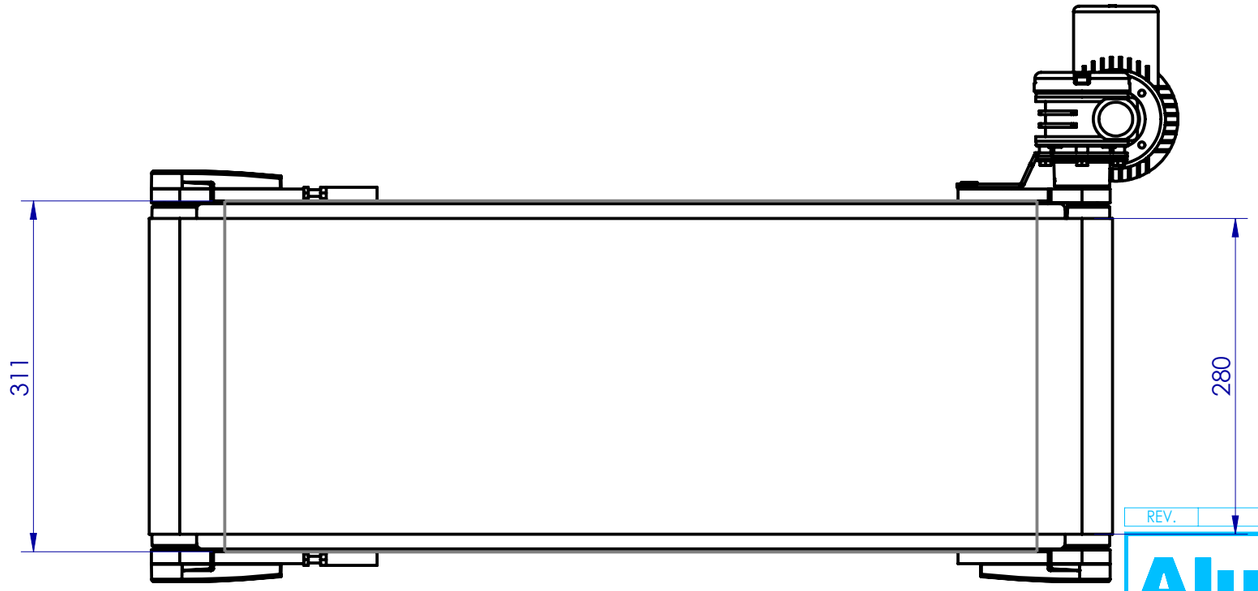


| REV. | DESCRIZIONE | DIS. | DATA |
|---|---|---|---|

Alusic®

DISEGNO DI PROPRIETA' ALUSIC srl. A TERMINI DI LEGGE E' VIETATO RIPRODURRE O COMUNICARNE A TERZI IL CONTENUTO. DISEGNO ESEGUITO CON CAD NON SONO AMMESSE VARIAZIONI O MODIFICHE MANUALI.

CONFIDENZIALE

TOLLERANZE DI LAVORAZIONE

PER LAVORAZIONI MECCANICHE

UNI-ISO 2768 mH

PER PROFILI IN ALLUMINIO

UNI-EN 12020-2

ANGOLO ±10'

SMUSSO 0.5x45°

RACCORDO R 0.5

CLIENTE

DESCRIZIONE

NASTRO A TAPPETO RETTILINEO

L=280 mm, i=800 mm

MOTORIZZAZIONE DIRETTA

| DISEGNATORE | DATA | QUANTITA' |
|---|---|---|
| | 06/02/2019 | |
| APPROVATO DA | SCALA | FORMATO |
| | 1:10 | A3 |

CODICE PROGETTO

CODICE GRUPPO

CODICE PARTICOLARE

MATERIALE

TRATTAMENTO

ATTENZIONE: NON INTERPRETARE IL DISEGNO. IN CASO DI QUOTE MANCANTI O POCO CHIARE CONSULTARE L'UFFICIO TECNICO